9 × 9 Bridges by Krazydad

Volume 8, Book 25

#1

3	·	3	·	2	·	·	·	·
·	1	·	2	·	·	3	·	4
4	·	2	·	1	·	·	·	·
·	2	·	4	·	·	2	·	·
5	·	·	·	·	·	·	·	6
·	·	2	·	·	2	·	1	·
·	·	·	·	1	·	2	·	4
3	·	3	·	·	3	·	2	·
·	·	·	·	2	·	3	·	2

#2

·	2	·	3	·	·	·	·	3
2	·	2	·	4	·	·	3	·
·	·	·	·	·	·	·	·	3
3	·	4	·	6	·	2	·	·
·	3	·	·	·	·	·	2	·
·	·	1	·	3	·	1	·	3
2	·	·	·	·	·	·	·	·
·	3	·	·	3	·	3	·	4
2	·	·	·	·	2	·	1	·

#3

1	·	3	·	·	2	·	2	·
·	·	·	·	4	·	2	·	1
2	·	2	·	·	·	·	·	·
·	2	·	·	7	·	·	5	·
·	·	·	·	·	·	·	·	·
·	4	·	·	7	·	·	3	·
·	·	·	·	·	·	2	·	3
1	·	1	·	3	·	·	·	·
·	3	·	3	·	·	3	·	2

#4

·	2	·	·	2	·	5	·	4
2	·	·	·	·	·	·	·	·
·	4	·	2	·	2	·	2	·
·	·	2	·	1	·	4	·	·
4	·	·	1	·	3	·	·	3
·	·	4	·	2	·	2	·	·
·	2	·	2	·	4	·	4	·
·	·	·	·	·	·	·	·	1
3	·	3	·	2	·	·	2	·

Connect these islands with bridges until each island can be reached from any other island, and each island has as many outgoing bridges as its number. You may only connect islands vertically or horizontally and bridges may not cross. There may be one or two bridges connecting pairs of islands, but no more than two. Each puzzle has a unique solution that can be found without making guesses.

All puzzles ©2025 Krazydad.com

krazydad
free puzzles and mazes

9 × 9 Bridges by Krazydad

Volume 8, Book 25

#5

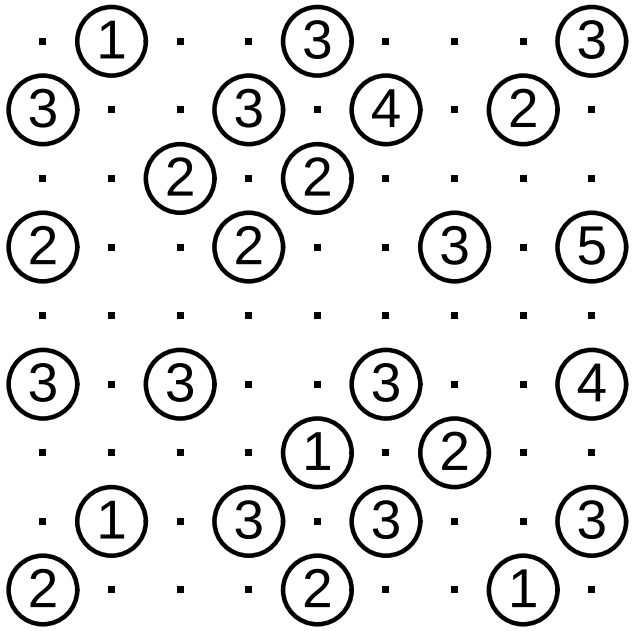

#6

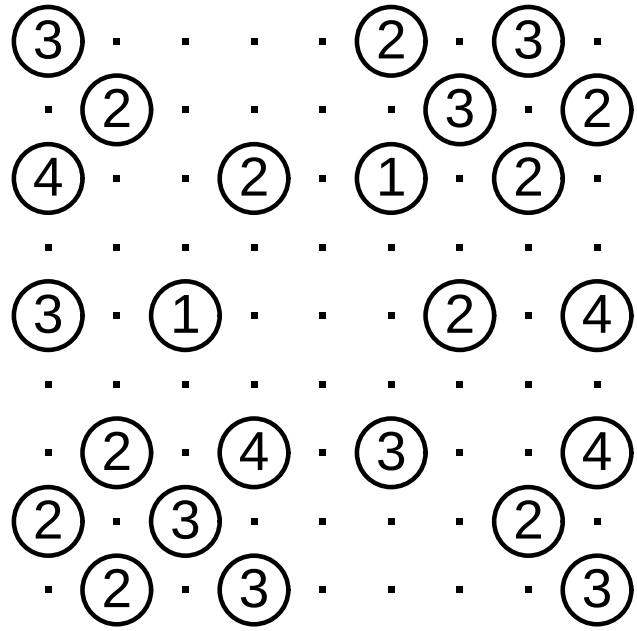

#7

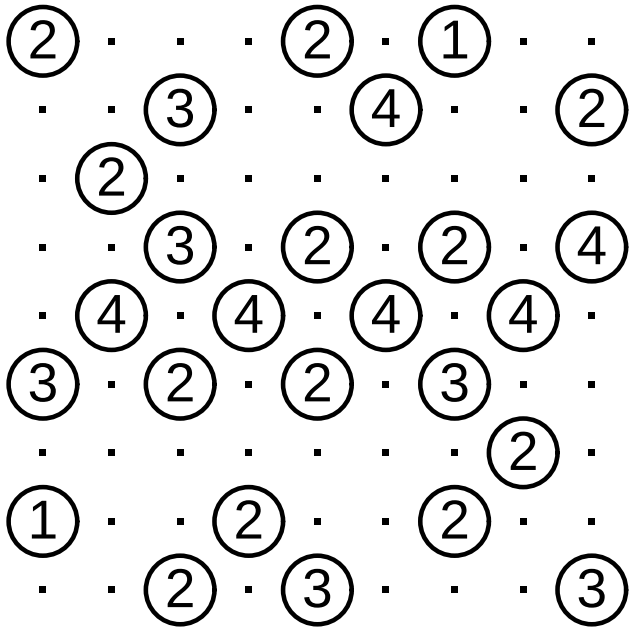

#8

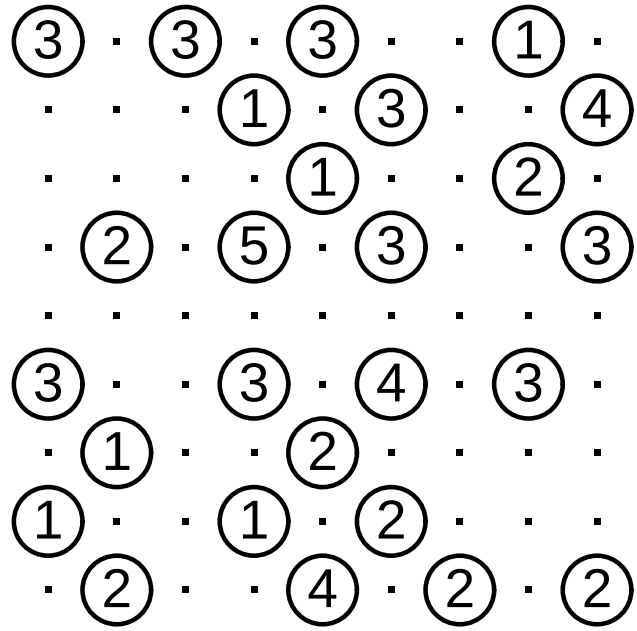

Connect these islands with bridges until each island can be reached from any other island, and each island has as many outgoing bridges as its number. You may only connect islands vertically or horizontally and bridges may not cross. There may be one or two bridges connecting pairs of islands, but no more than two. Each puzzle has a unique solution that can be found without making guesses.

All puzzles ©2025 Krazydad.com

krazydad
free puzzles and mazes

9 × 9 Bridges by Krazydad

Volume 8, Book 25

#9

·	2	·	·	3	·	3	·	·
3	·	1	·	·	·	·	·	·
·	1	·	3	·	·	4	·	1
4	·	2	·	·	·	·	·	·
·	·	·	2	·	2	·	·	·
·	·	·	·	·	·	3	·	4
2	·	6	·	·	4	·	1	·
·	·	·	·	·	·	1	·	2
·	·	3	·	3	·	·	2	·

#10

2	·	·	·	·	3	·	2	·
·	3	·	4	·	·	3	·	3
·	·	·	·	2	·	·	3	·
2	·	·	2	·	2	·	·	3
·	2	·	·	·	·	·	2	·
4	·	·	2	·	3	·	·	2
·	3	·	·	2	·	·	·	·
2	·	2	·	·	4	·	2	·
·	3	·	3	·	·	·	·	2

#11

·	1	·	·	·	3	·	·	2
4	·	3	·	3	·	·	2	·
·	2	·	3	·	·	·	·	3
·	·	·	·	2	·	·	4	·
·	·	·	3	·	3	·	·	·
·	2	·	·	2	·	·	·	·
4	·	·	·	·	2	·	4	·
·	1	·	·	4	·	2	·	2
4	·	·	4	·	·	·	3	·

#12

3	·	3	·	4	·	·	3	·
·	·	·	1	·	·	·	·	2
·	2	·	·	3	·	2	·	·
4	·	1	·	·	·	·	·	3
·	4	·	3	·	2	·	3	·
4	·	·	·	·	·	2	·	2
·	·	2	·	4	·	·	1	·
2	·	·	·	·	1	·	·	·
·	2	·	·	4	·	3	·	2

Connect these islands with bridges until each island can be reached from any other island, and each island has as many outgoing bridges as its number. You may only connect islands vertically or horizontally and bridges may not cross. There may be one or two bridges connecting pairs of islands, but no more than two. Each puzzle has a unique solution that can be found without making guesses.

All puzzles ©2025 Krazydad.com

krazydad
free puzzles and mazes

9 × 9 Bridges by Krazydad

Volume 8, Book 25

#13

·	2	·	4	·	3	·	·	2
2	·	·	·	3	·	3	·	·
·	1	·	2	·	2	·	·	2
·	·	·	·	3	·	·	·	·
5	·	2	·	·	·	2	·	3
·	·	·	·	2	·	·	·	·
4	·	·	4	·	5	·	1	·
·	·	2	·	3	·	·	·	2
3	·	·	2	·	2	·	1	·

#14

·	3	·	·	·	·	3	·	2
2	·	2	·	·	3	·	2	·
·	3	·	1	·	·	1	·	·
·	·	·	·	·	·	·	·	2
·	·	·	3	·	4	·	·	·
3	·	·	·	·	·	·	·	·
·	·	1	·	·	2	·	4	·
·	2	·	4	·	·	2	·	1
2	·	2	·	·	·	·	2	·

#15

·	·	3	·	3	·	·	1	·
·	·	·	1	·	3	·	·	2
2	·	4	·	·	·	2	·	·
·	·	·	2	·	·	·	·	·
3	·	3	·	·	·	3	·	3
·	·	·	·	·	3	·	·	·
·	·	1	·	·	·	3	·	2
3	·	·	3	·	1	·	·	·
·	2	·	·	4	·	3	·	·

#16

·	2	·	·	4	·	2	·	·
4	·	·	4	·	·	·	·	·
·	·	·	·	1	·	3	·	2
4	·	·	5	·	2	·	·	·
·	·	2	·	·	·	2	·	·
·	·	·	2	·	4	·	·	3
2	·	6	·	4	·	·	·	·
·	·	·	·	·	2	·	·	2
·	·	3	·	5	·	·	2	·

Connect these islands with bridges until each island can be reached from any other island, and each island has as many outgoing bridges as its number. You may only connect islands vertically or horizontally and bridges may not cross. There may be one or two bridges connecting pairs of islands, but no more than two. Each puzzle has a unique solution that can be found without making guesses.

All puzzles ©2025 Krazydad.com

krazydad
free puzzles and mazes

9 × 9 Bridges by Krazydad

Volume 8, Book 25

#17

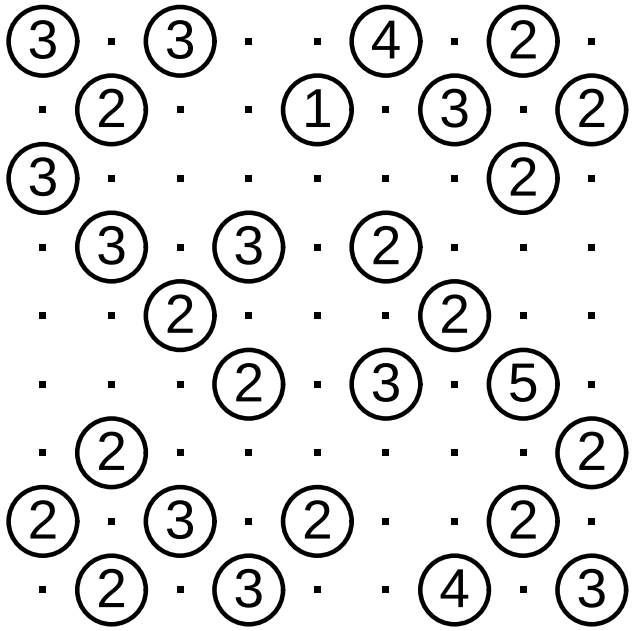

#18

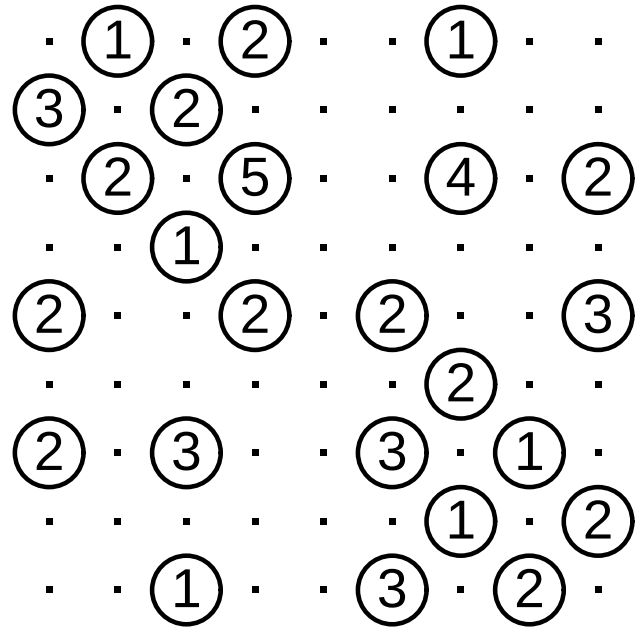

#19

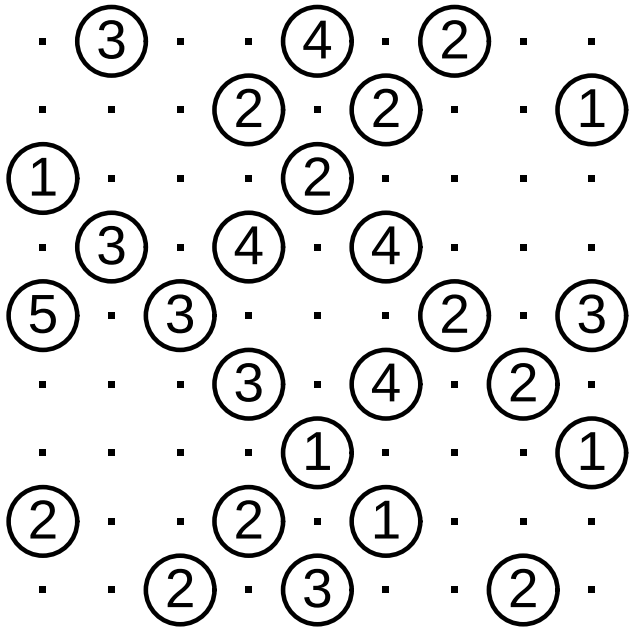

#20

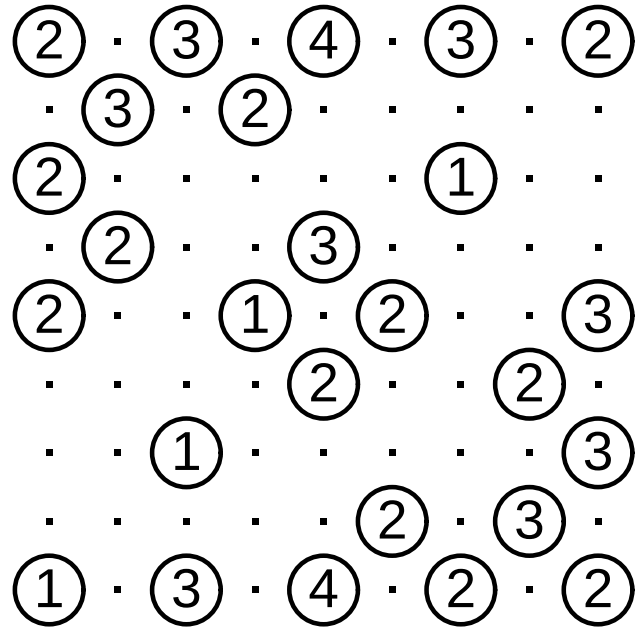

Connect these islands with bridges until each island can be reached from any other island, and each island has as many outgoing bridges as its number. You may only connect islands vertically or horizontally and bridges may not cross. There may be one or two bridges connecting pairs of islands, but no more than two. Each puzzle has a unique solution that can be found without making guesses.

All puzzles ©2025 Krazydad.com

krazydad
free puzzles and mazes

9 × 9 Bridges by Krazydad

Volume 8, Book 25

#21

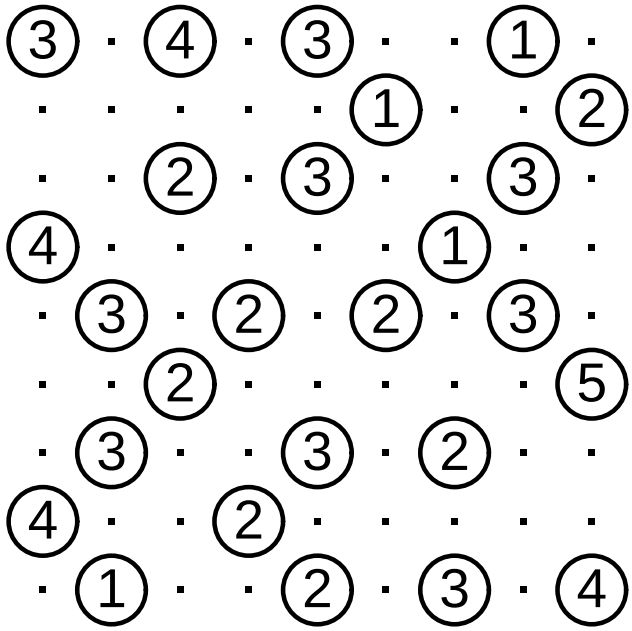

#22

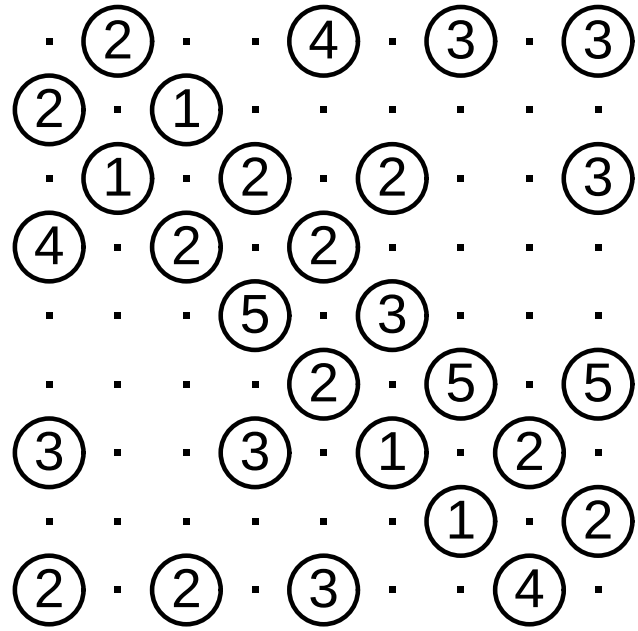

#23

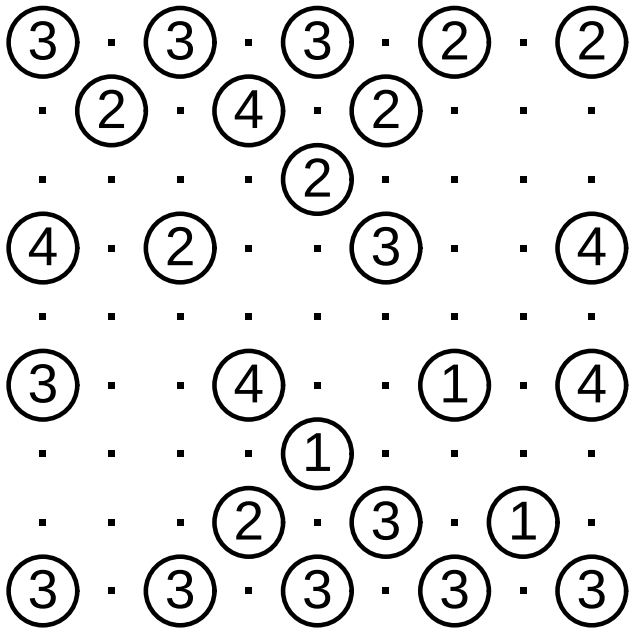

#24

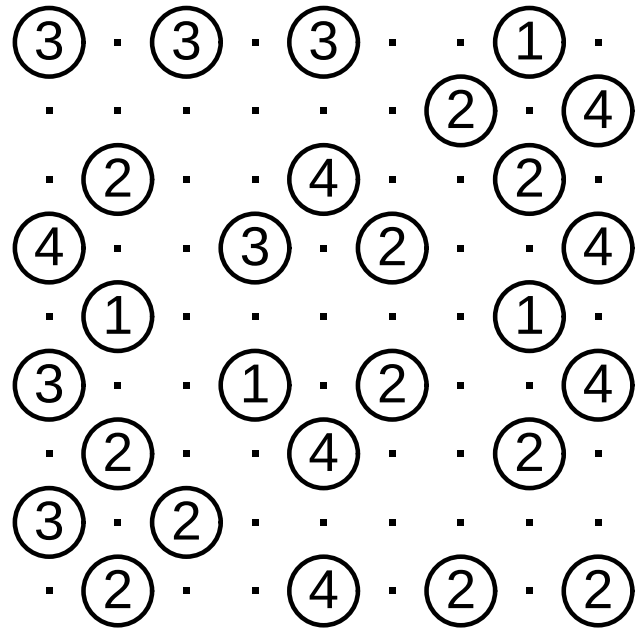

Connect these islands with bridges until each island can be reached from any other island, and each island has as many outgoing bridges as its number. You may only connect islands vertically or horizontally and bridges may not cross. There may be one or two bridges connecting pairs of islands, but no more than two. Each puzzle has a unique solution that can be found without making guesses.

All puzzles ©2025 Krazydad.com

krazydad
free puzzles and mazes

9 × 9 Bridges by Krazydad

Volume 8, Book 25

#25

2	·	·	3	·	·	3	·	·
·	2	·	·	3	·	·	·	·
4	·	·	3	·	·	·	·	·
·	·	1	·	2	·	4	·	2
·	·	·	2	·	1	·	·	·
2	·	2	·	3	·	2	·	·
·	·	·	·	·	2	·	·	4
·	·	·	·	4	·	·	2	·
·	·	2	·	·	3	·	·	2

#26

·	3	·	·	4	·	3	·	2
·	·	1	·	·	·	·	·	·
1	·	·	·	·	1	·	·	4
·	·	3	·	4	·	2	·	·
·	2	·	2	·	2	·	3	·
·	·	2	·	4	·	3	·	·
2	·	·	1	·	·	·	·	2
·	·	·	·	·	·	1	·	·
3	·	4	·	4	·	·	3	·

#27

·	2	·	4	·	3	·	·	3
3	·	4	·	2	·	·	1	·
·	·	·	·	·	1	·	·	·
·	·	2	·	·	·	·	·	·
4	·	·	5	·	2	·	·	3
·	·	·	·	·	·	2	·	·
·	·	·	2	·	·	·	·	·
·	1	·	·	3	·	4	·	2
2	·	·	3	·	4	·	2	·

#28

2	·	1	·	2	·	·	·	3
·	·	·	·	·	4	·	4	·
·	3	·	·	2	·	·	·	·
2	·	·	2	·	4	·	·	3
·	3	·	·	·	·	·	2	·
3	·	·	3	·	4	·	·	5
·	·	·	·	2	·	·	1	·
·	3	·	2	·	·	·	·	·
4	·	·	·	4	·	2	·	2

Connect these islands with bridges until each island can be reached from any other island, and each island has as many outgoing bridges as its number. You may only connect islands vertically or horizontally and bridges may not cross. There may be one or two bridges connecting pairs of islands, but no more than two. Each puzzle has a unique solution that can be found without making guesses.

All puzzles ©2025 Krazydad.com

krazydad
free puzzles and mazes

9 × 9 Bridges by Krazydad

Volume 8, Book 25

#29

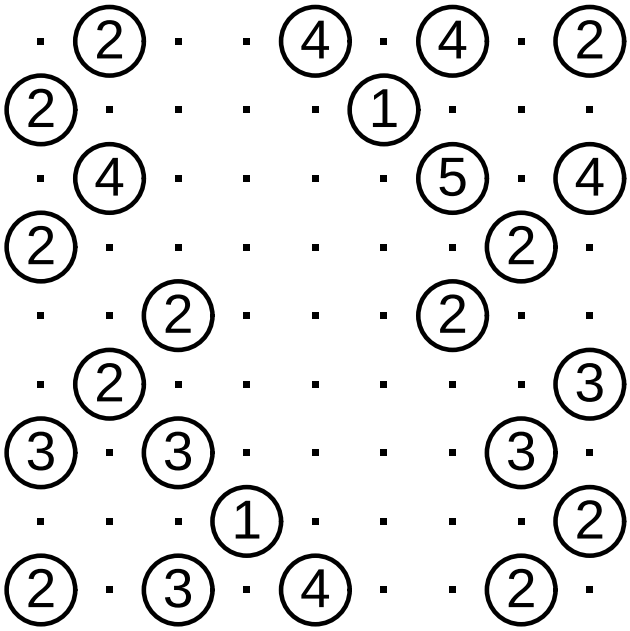

#30

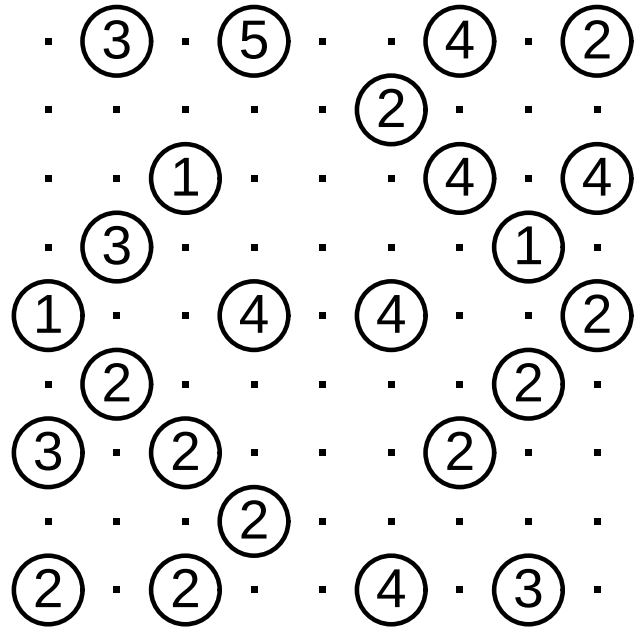

#31

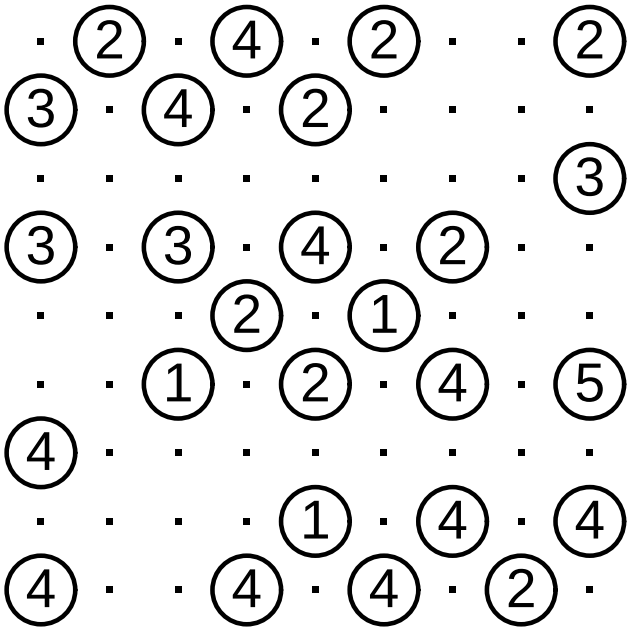

#32

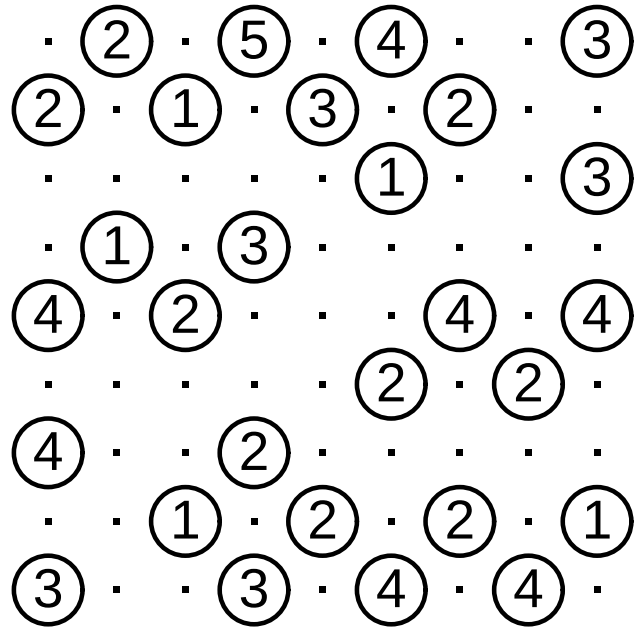

Connect these islands with bridges until each island can be reached from any other island, and each island has as many outgoing bridges as its number. You may only connect islands vertically or horizontally and bridges may not cross. There may be one or two bridges connecting pairs of islands, but no more than two. Each puzzle has a unique solution that can be found without making guesses.

All puzzles ©2025 Krazydad.com

krazydad
free puzzles and mazes

9 × 9 Bridges by Krazydad

ANSWERS 1 - 16

#1

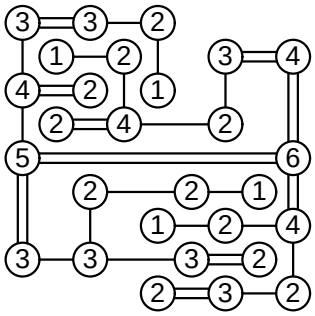

#2

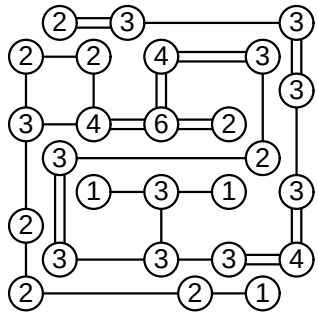

#3

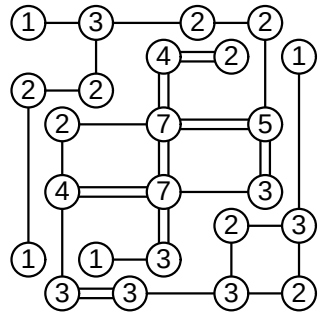

#4

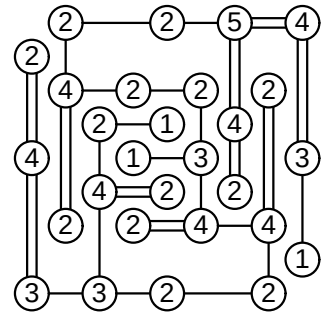

#5

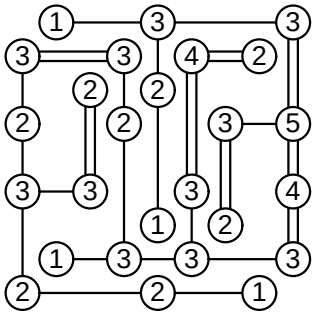

#6

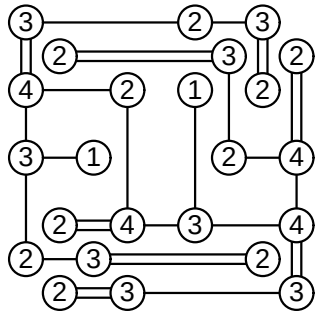

#7

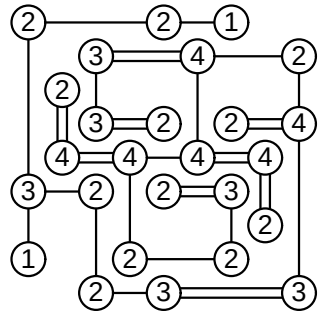

#8

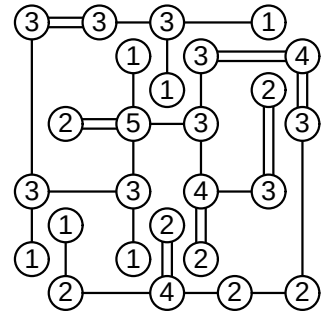

#9

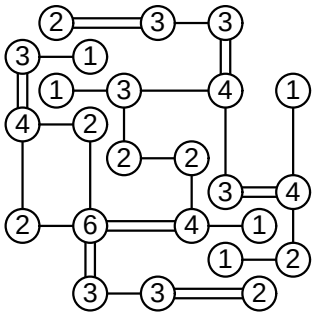

#10

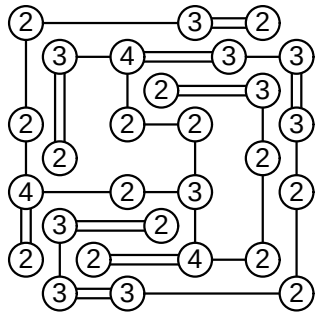

#11

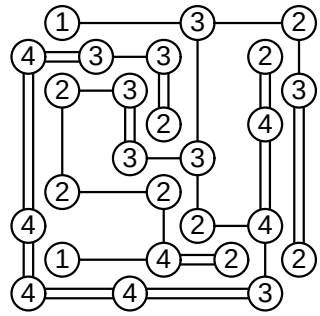

#12

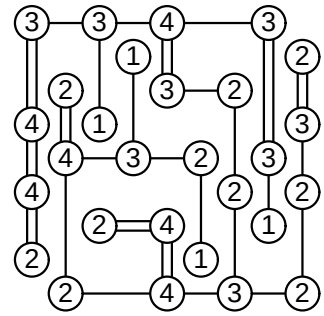

#13

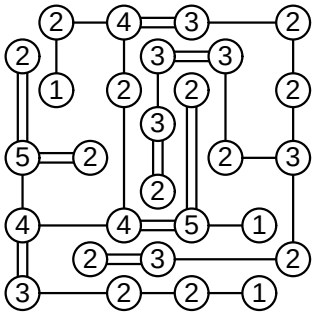

#14

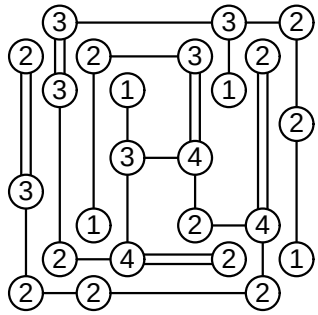

#15

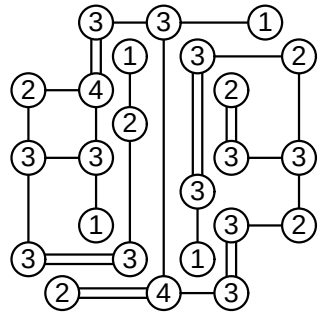

#16

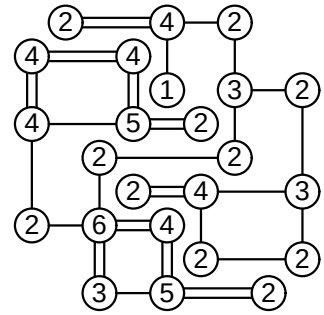

krazydad
free puzzles and mazes

9 × 9 Bridges by Krazydad

ANSWERS 17 - 32

#17

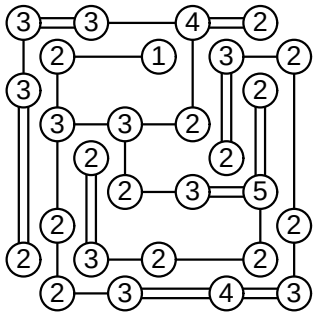

#18

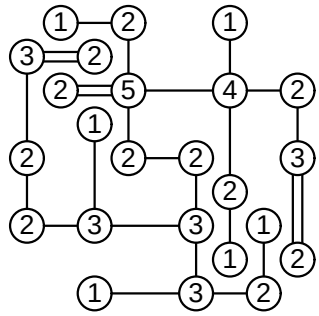

#19

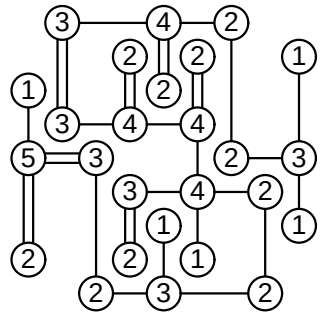

#20

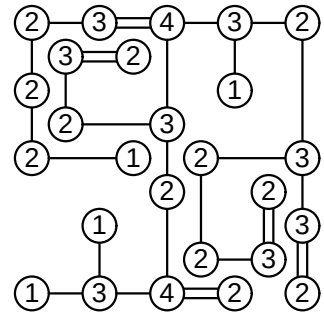

#21

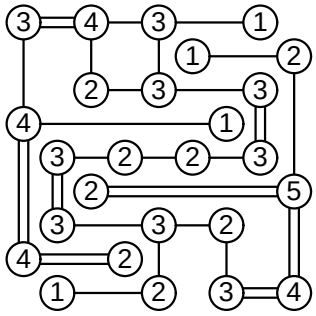

#22

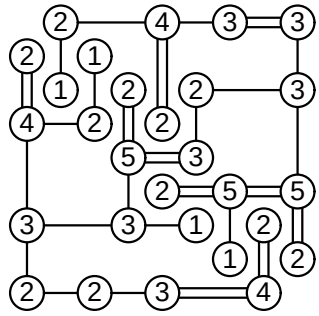

#23

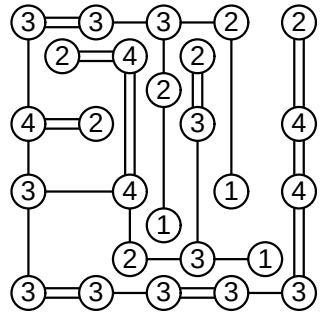

#24

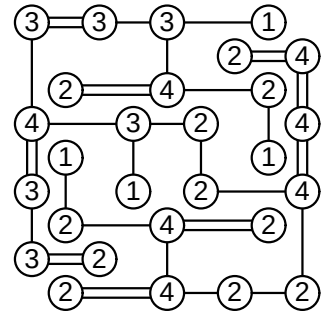

#25

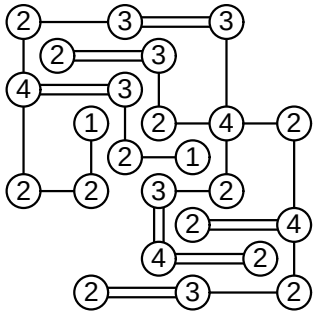

#26

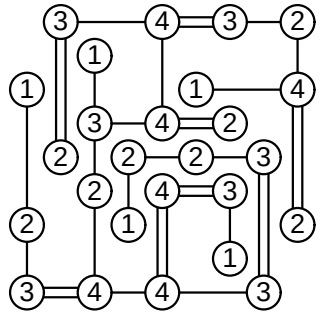

#27

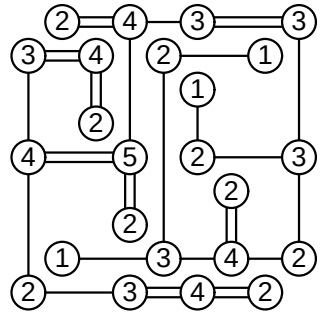

#28

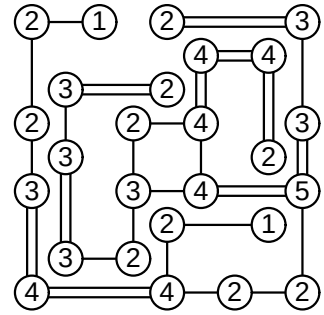

#29

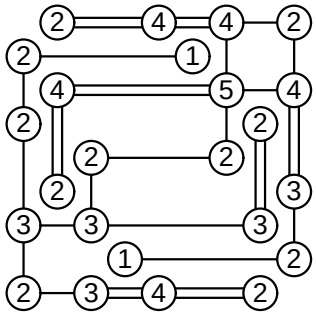

#30

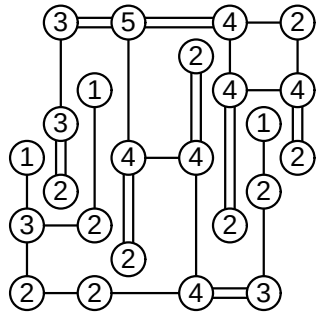

#31

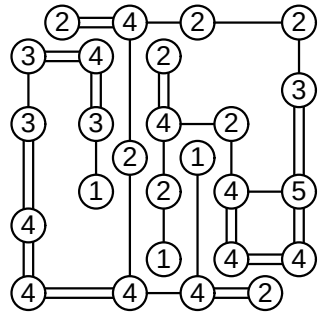

#32

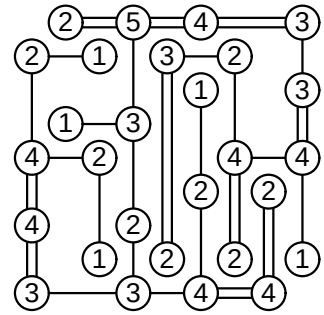

krazydad
free puzzles and mazes